ReHeat
de energiebespaarders

Voordelig heet sanitair water voor

- Zwembaden
- Vakantiewoningen
- Campings
- Sportaccommodaties

FLEXHEAT

Energiebesparende boilers

Nu investeren - direct besparen!

ReHeat
de energiebespaarders

Nu investeren - direct besparen!

Als ondernemer of organisatie heeft u te maken met strakke wet- en regelgeving op velerlei gebieden. Regelgeving op het gebied van milieu en hygiëne brengen aanzienlijke kosten met zich mee, waaronder energiekosten. Sturen op kosten is noodzaak. Energie is een voortdurend stijgende kostenpost. Terugdringing van het energieverbruik levert dan ook goed geld op.

Hoe kunt u besparen?

Met de FlexHeat energiebesparende boiler van ReHeat bespaart u fors op uw energiekosten. Dit komt omdat de installatie slim inspeelt op piekverbruiken. Door in de uitstekend geïsoleerde boilers zonnewarmte te bufferen kunnen we met een gering gasverbruik op bepaalde tijden een grote hoeveelheid warm sanitair water leveren. Door de circulatieleiding te integreren in de boiler controleert de microprocessor de gehele installatie op thermische desinfectie (legionella). Deze microprocessor legt dit in het geheugen vast.

Combineren is extra besparen! Een belangrijk voordeel van de FlexHeat boiler is namelijk dat u probleemloos systemen kunt combineren. Wanneer we zonnecollectoren die warm water maken combineren met zonnecollectoren die elektriciteit produceren, dan hebben we het over de FlexHeat Sunpower.

De FlexHeat voldoet aan de
- NEN 1006 normering
- Waterwerkbladen en de
- ISSO publicaties 55.1 en 55.2 (legionellabestrijding)

Hoeveel kunt u besparen?

Afhankelijk van uw bestaande installatie kunt u jaarlijks tussen de 45% en 90% besparen op uw energieverbruik. Pak uw jaarrekening erbij. Reken uit! Afhankelijk van de grootte van uw warmwaterbehoefte kunt u een besparing van duizenden euro's op jaarbasis realiseren.

Beveiliging en regeling

Standaard is uw warmwatersysteem voorzien van een regeling die het loggen en monitoren van temperaturen mogelijk maakt.

Plussen

- geringe stilstandverliezen
- in combinatie met zonnecollectoren extra rendabel
- aankoppelen van verwarmingsinstallatie mogelijk
- enorme besparing op energieverbruik
- geen kalkafzetting in voorraadvat dus lange levensduur
- diverse opstellingen mogelijk
- door een slim ReHeat Heetwater Injectiesysteem kunt u een groot aantal douches voeden met een gering ketelvermogen
- controle op desinfectie

Testimonials

Dries en Simmy de Vries van Natuur- en landschaps-camping de Sieghorst in Siegerswoude. Op deze camping is een FlexHeat 500 liter RVS met 4 x 24 ReHeat Pipes geplaatst om de toiletunit en radiatoren van warmwater te voorzien.

Dries de Vries aan het woord:
We wilden eigenlijk een houtkachel op de vloerverwarming in de woning aansluiten en hoorden via een kennis over ReHeat. Na een gesprek met Johannes kwamen we uit op een 'FlexHeat'-systeem, we gebruiken nu de zon in plaats van hout.

Toen één van onze 180 liter boilers van de camping stuk ging, hebben we direct contact opgenomen met Johannes. Hij hielp ons met een tijdelijke boiler uit de brand en raadde ons een FlexHeat 500 met van die ReHeat Pipes aan. Ik heb een goed gevoel bij Johannes, hij komt technisch goed over en dacht mee met de situatie. Anderen maken wel een offerte maar komen niet met het technische inzicht.

Deze zomer moesten er ongeveer 80 gasten per dag douchen en hadden altijd heet water. De druk was alleen af en toe wat aan de lage kant als alles bezet was. Dat wil ik volgend jaar voorkomen door een hydrofoorpompje.

Door die FlexHeat en ReHeat Pipes besparen we veel gas. Zoals het nu lijkt besparen we in zomer ruim de helft. In de winter hoeven helemaal geen gas meer te gebruiken, dan houden de ReHeat Pipes de toiletruimte vorstvrij. Het opgewekte warm-water gaat dan rechtstreeks de radiatoren in.

Oeds Kuipers van Kuipers Drinkwater Security levert een advies op maat voor legionella preventie in leidingwater en bedrijfswaterinstallaties.

Oeds Kuipers zegt over de FlexHeat:
Besmette leidingsystemen wil je als ondernemer of eigenaar absoluut voorkomen. Door een goed ontwerp en controle op de aanwezige temperaturen in het systeem kun je veel narigheid voorkomen. De FlexHeat boiler van ReHeat is een goede basis om het hete water energiezuinig op te wekken en te controleren op temperaturen. Vooral de functionaliteit van temperatuurloggen op de FlexHeat geeft de eigenaar veel informatie en duidelijkheid over de installatie. Deze informatie kan aan de toezichthouder beschikbaar worden gesteld.

ReHeat HR-Solar

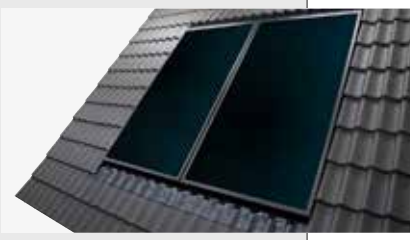

Het hart van een vlakkeplaatcollector is een zwarte plaat, de absorber. Door de absorber in een isolerende bak te plaatsen, neemt hij warmte op. Om de gewonnen warmte ook te kunnen gebruiken, monteren we aan de achterkant van de absorber leidingen waar antivries (glycol) door stroomt. Dit antivries middel circuleert tussen de collector en de AgriHeat.

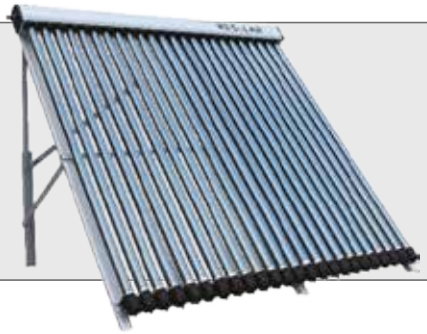

RESOLAR

Bij zonnig weer volop heet water in de boiler. Ja zelfs 90° C is haalbaar. Zelfs bij vorst wordt de boiler nog opgeladen. Bij mist en nevel vult de Hr - Geiser de temperatuur aan. Voor meer informatie over de ReSolar kunt u op onze website een brochure downloaden.

Uit de praktijk...

Zwembad Valthermond, de Omme-Zwaoi

Het zwembad in Valthermond is sinds dit jaar eigendom van de dorpsgemeenschap en wordt gerund door vrijwilligers. Een gulle sponsor wilde de energierekening van 1 jaar voor zijn rekening nemen. Na overleg hebben de vrijwilligers besloten met dat geld in een systeem van ReHeat te investeren. De energierekening voor de komende jaren wordt nu drastisch verlaagd. Het zwembadwater, de douches en de kantine worden nu verwarmd met een FlexHeat en 480 ReHeat pipes. In de winter wordt de kantine vorstvrij gehouden met de opgewekte warmte en kan er 100% op het gasverbruik bespaard worden.

Sportgelegenheden

Bij sportgelegenheden installeren we een FlexHeat in combinatie met een robuuste vlakke solarplaat die tegen een stootje kan (een verdwaalde bal op een vlakke solar plaat is geen probleem). Deze installatie verwarmt de douches en sportkantine. Overdag wordt het water opgewarmd en er kan aan het einde van de middag en s'avonds gedoucht worden met door de zon opgewarmd water.

Vakantiewoningen

Door het plaatsen van een FlexHeat in vakantiewoningen wordt fors op de energiekosten bespaard. Wanneer de FlexHeat gecombineerd wordt met ReHeat pipes is het zeker een win-win situatie: veel warm water in de zomerperiode als er veel gasten zijn!

Sanitaire units

FlexHeat heetwaterinstallaties kenmerken zich door een grote hoeveelheid warm water met een gering energieverbruik.De oplossing voor situaties met een grote piekvraag aan heet sanitair water

FlexHeat Basis

Het basismodel van de FlexHeat-boiler in combinatie met één voorraadvat. Groot voordeel: de geringe stilstandverliezen door gesloten isolatie om het voorraadvat. Daarnaast vindt er geen kalkafzetting plaats, waardoor een lange levensduur van 10 - 15 jaar gangbaar is. Een circulatieleiding is eenvoudig aan te sluiten.

FlexHeat Basis
met aansluiting voor verwarming

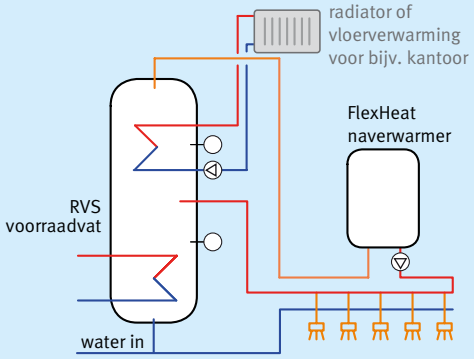

FlexHeat Solar

FlexHeat-boiler in combinatie met thermische zonnecollectoren en één voorraadvat. Keuze uit verschillende typen zonnecollectoren, afhankelijk van uw specifieke bedrijfssituatie.

FlexHeat Solar
met aansluiting voor verwarming

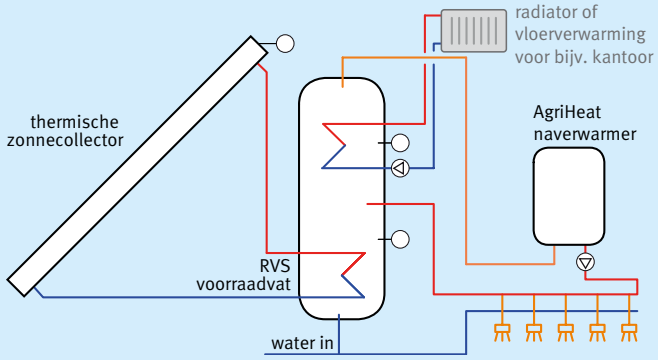

FlexHeat Sunpower

De ReHeat Sunpower is een bijzondere toepassing. De thermische zonnecollector zorgt voor opwarming van het water in de boiler. Het elektrische element schakelt in zodra de zonkracht te gering is. Dit elektrische element wordt bij voorkeur gevoed door zon- of windenergie.

FlexHeat Sunpower
zonder energieverslindende gasboiler

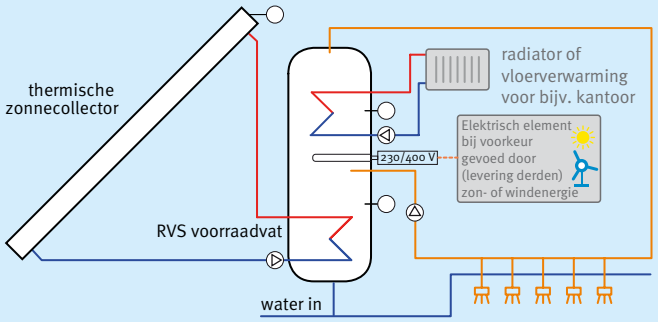

FlexHeat Zonnegascombi

Efficiëntie ten top! Heet sanitair water uit de zon verwarmd, eventueel naverwarmd door de FlexHeat naverwarmer. Uw radiatoren en/of vloerverwarming gratis meeverwarmd door zonnewarmte uit een thermische zonnecollector.

FlexHeat Zonnegascombi
met naverwarmer

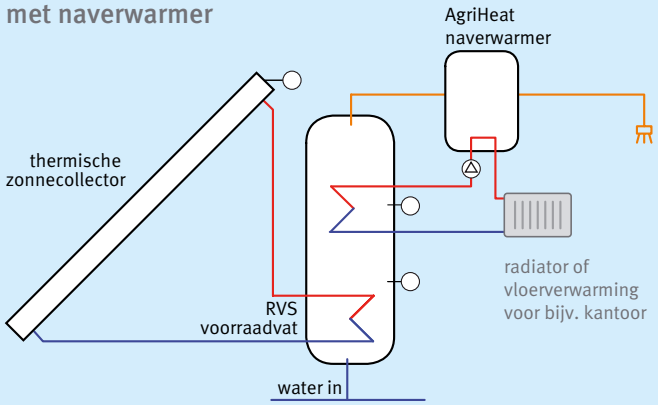

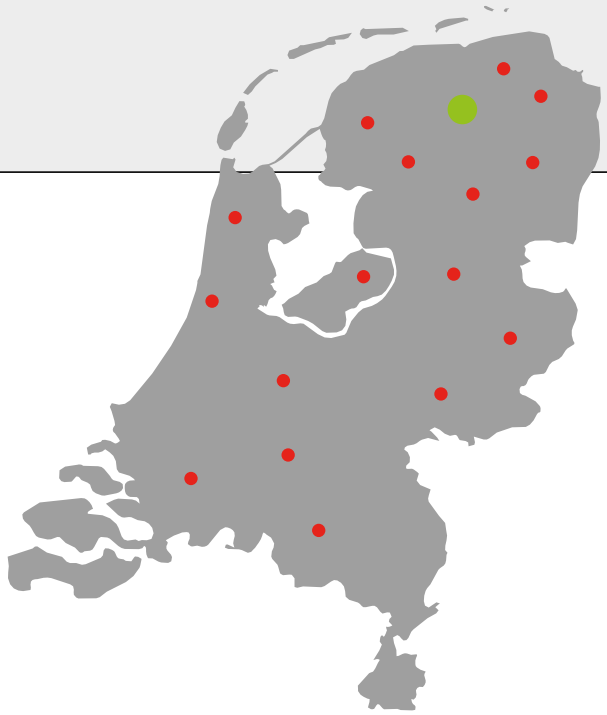

Kijk voor de actuele leveranciers op: www.reheat.nl

Kleinschaligheids Investerings Aftrek (KIA)

Als u in een boekjaar investeert in bedrijfsmiddelen, dan kunt u in aanmerking komen voor de KIA.

De bedrijfsmiddelen waarin u investeert, moeten dan wel in aanmerking komen voor investeringsaftrek. Het bedrag van de kleinschaligheidsinvesteringsaftrek hangt af van het geïnvesteerde bedrag in het boekjaar.

Surf voor de meest actuele informatie over deze regelingen naar www.rvo.nl

Technische gegevens FlexHeat boilers

type		300	400	500	750	910
inhoud	l	300	400	500	750	910
afmetingen (l x b x h)	mm	910 x 620 x 1.950	1.020 x 720 x 1.750	1.020 x 720 x 2.000	1.270 x 1.000 x 2.000	1.270 x 1.000 x 2.200
aantal wisselaars		2	2	2	2	2
frame		RVS	RVS	RVS	RVS	RVS
aansluitmogelijkheid	CV	ja	ja	ja	ja	ja
afgegeven vermogen (70-45)	kW	3	4	5	7	9-18
materiaal boiler		RVS	RVS	RVS	RVS	RVS
solar toepassing mogelijk		ja	ja	ja	ja	ja
aantal Solar vlakke platen		3	4	5	6 -7	-
aantal heatpipes		48 (2 rekken)	72 (3 rekken)	96 (4 rekken)	120	144
					(5 rekken) - 144 (6 rekken)	(6 rekken) - 168 (7rekken)

ReHeat
de energiebespaarders

ReHeat BV
Industrieweg 7
9861 BT Grootegast

T +31 (0)594 69 79 02
Url www.reheat.nl
E-mail info@reheat.nl

dealer FLEXHEAT

Hoewel wij aan deze folder de nodige aandacht hebben besteed, kunnen aan deze informatie geen rechten worden ontleend. Nadruk of overname is zonder toestemming van ReHeat B.V. ten strengste verboden. Wijzigingen voorbehouden.

ReHeat_FlexHeat_9-'15